# FECHO MULTIPONTO · MULTIPOINT LOCK
# CIERRE MULTIPUNTO · VERROU MULTIPOINT

**7,5** **15** **15 C/C**

**Ponto Anti-elevação nº 4**

**Ponto Fecho nº 2**

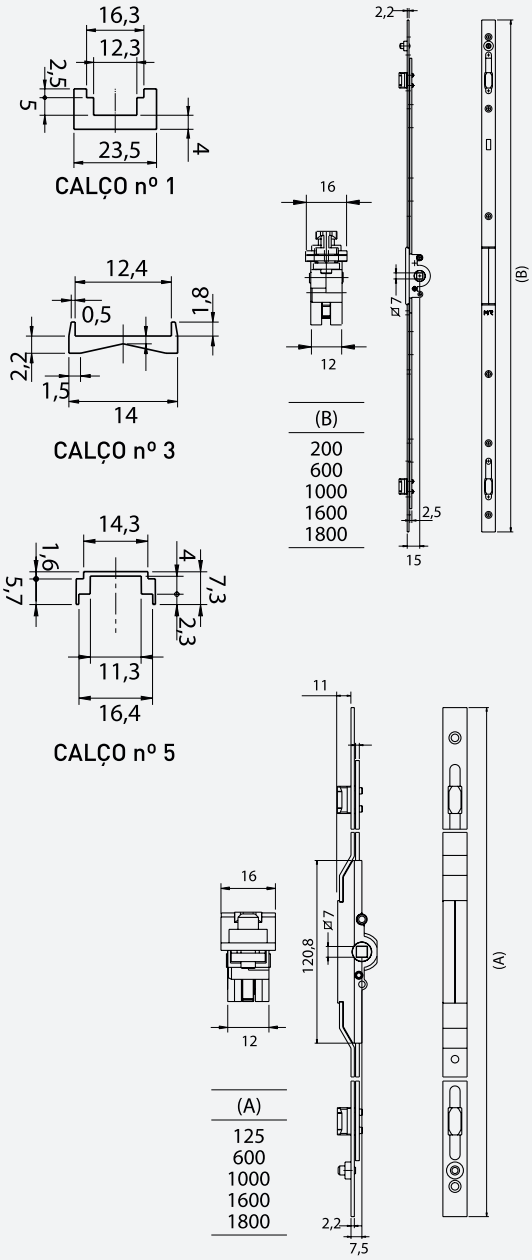


| REF. | COMP. (mm) | N.º PONTOS DE FECHO | Nº DE CALÇOS DE APOIO |
|---|---|---|---|
| Fecho multiponto 7,5 | 125 * | 1 | 0 |
| | 600 | 2 | 2 |
| | 1000 | 2 | 2 |
| | 1600 | 4 | 4 |
| | 1800 | 3 | 3 |
| Fecho multiponto 15 | 200 * | 1 | 1 |
| | 600 | 2 | 2 |
| | 1000 | 2 | 2 |
| | 1600 | 4 | 4 |
| | 1800 | 3 | 3 |
| Fecho multiponto 15C/C | 1600 | 3 | 3 |
| | 1800 | 3 | 3 |

* **20 unidades por caixa** · 20 pieces per box· 20 unidades por caja · 20 pieces par boite

**EMBALAGEM - PACKAGING**
**EMPAQUETADO - EMBALLAGE**

**12 unidades por caixa**
12 pieces per box
12 unidades por caja
12 pieces par boite

**MATERIAIS - MATERIALS**
**MATERIALES - MATERIAUX**

**Alumínio - Zamak - Inox**
Alluminium - Zamak - Stainless Steel
Aluminio - Zamak - Acero Inox
Alluminium - Zamak - Inox

**FIXAÇÃO - FIXING**
**FIJACIÓN - FIXATION**

**Parafusos incluídos**
Screws included
Tornillos incluidos
Vis inclus

**ACABAMENTO - FINISHING**
**ACABADOS - FINITION**

**Zincado** · Zinc
Zincado · Zinc

**OPÇÕES - OPTIONS**
**OPCIONES - OPTIONEL**

Testa Inox
Testa Zincada

**NORMA - STANDARD**
**NORMA - NORME**

EN 1670
EN 13126

**OBSERVAÇÕES - COMENTS**
**OBSERVACIONES - OBSERVATIONS**

**Calços nº 1,3 e 5**
**Ponto Antielevação nº 4**
**Ponto fecho nº 2**
**120 unidades por caixa** · 120 pieces per box
120 unidades por caja · 120 pieces par boite

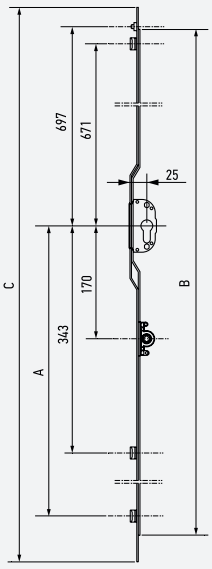


15/1600 C/C
A - 898
B - 1488
C - 1561

15/1800 C/C
A -1000
B - 1722
C - 1795